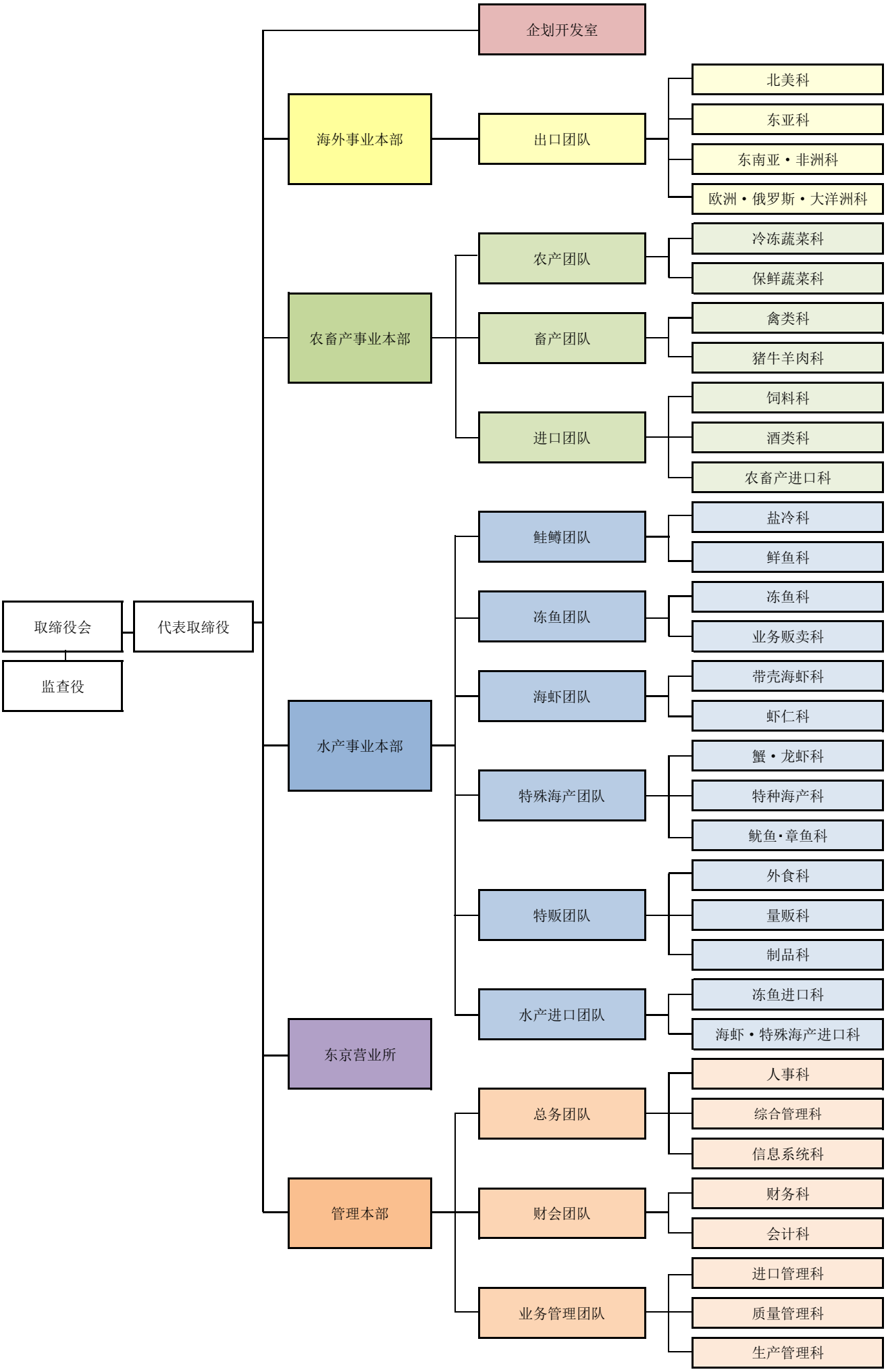
取缔役会
代表取缔役
监查役
企划开发室
海外事业本部
出口团队
北美科
东亚科
东南亚・非洲科
欧洲・俄罗斯・大洋洲科
农畜产事业本部
农产团队
冷冻蔬菜科
保鲜蔬菜科
畜产团队
禽类科
猪牛羊肉科
进口团队
饲料科
酒类科
农畜产进口科
水产事业本部
鲑鳟团队
盐冷科
鲜鱼科
冻鱼团队
冻鱼科
业务贩卖科
海虾团队
带壳海虾科
虾仁科
特殊海产团队
蟹・龙虾科
特种海产科
鱿鱼・章鱼科
特贩团队
外食科
量贩科
制品科
水产进口团队
冻鱼进口科
海虾・特殊海产进口科
东京营业所
管理本部
总务团队
人事科
综合管理科
信息系统科
财会团队
财务科
会计科
业务管理团队
进口管理科
质量管理科
生产管理科